ПКА6-11ПП2.7069.001РС
Пароконвектомат
ПКА6-1/1ПП2

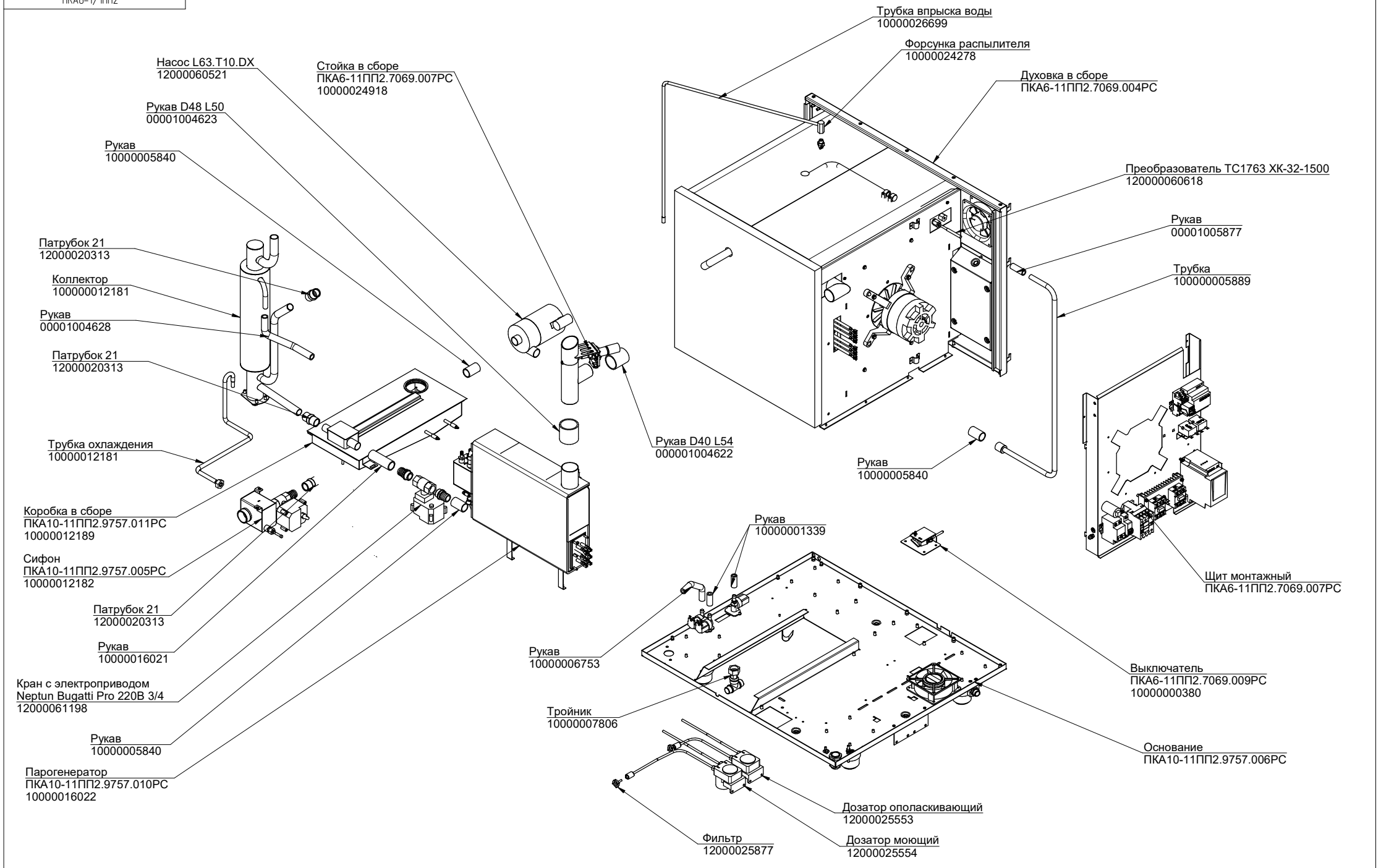

Рев.12