ПКА6-11ПМ2-01.18943.001РС
Пароконвектомат
ПКА6-1/1ПМ2-01

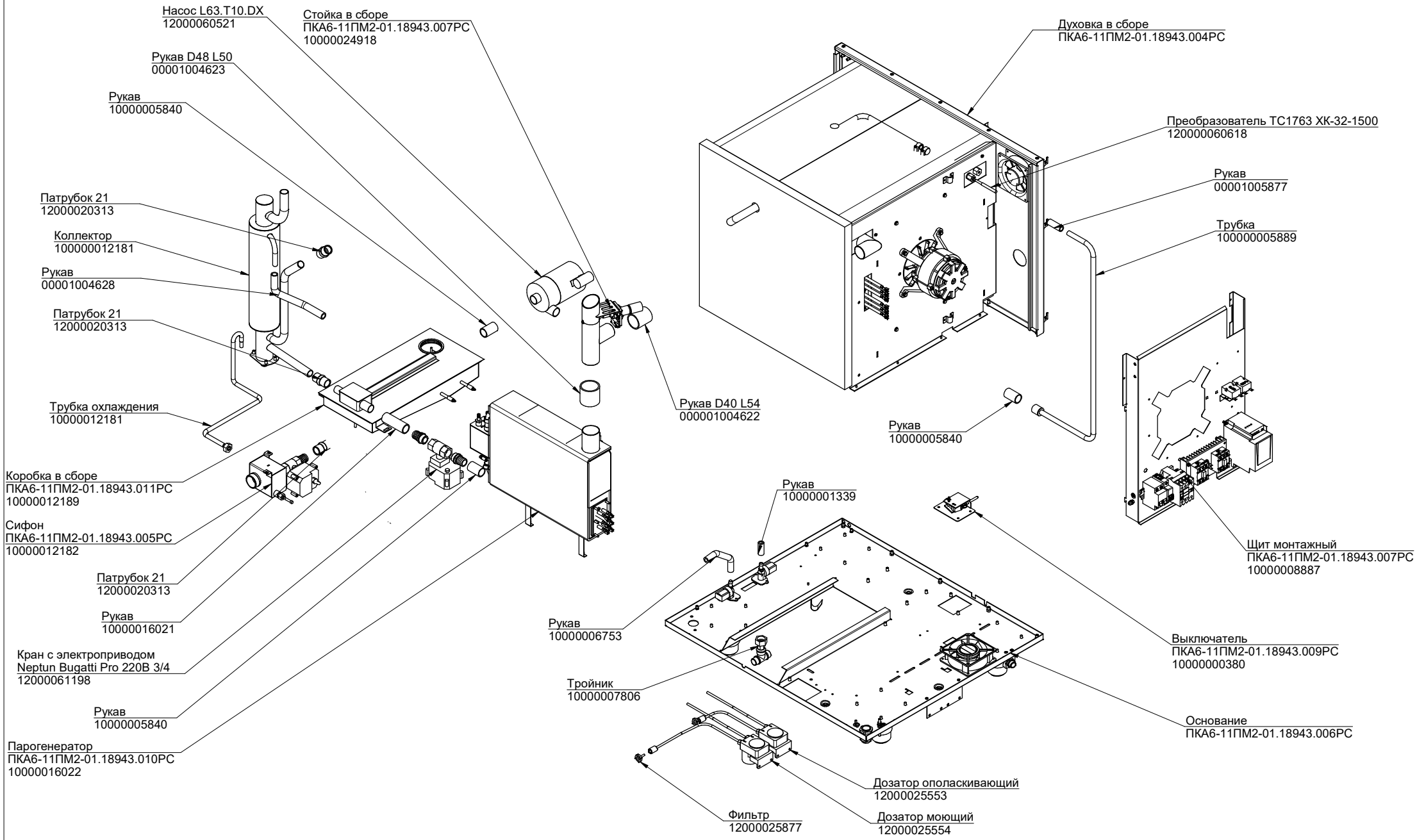

Рев.9