ПКА20-11ПП2.5228.001РС
Пароконвектомат
ПКА20-1/1ПП2

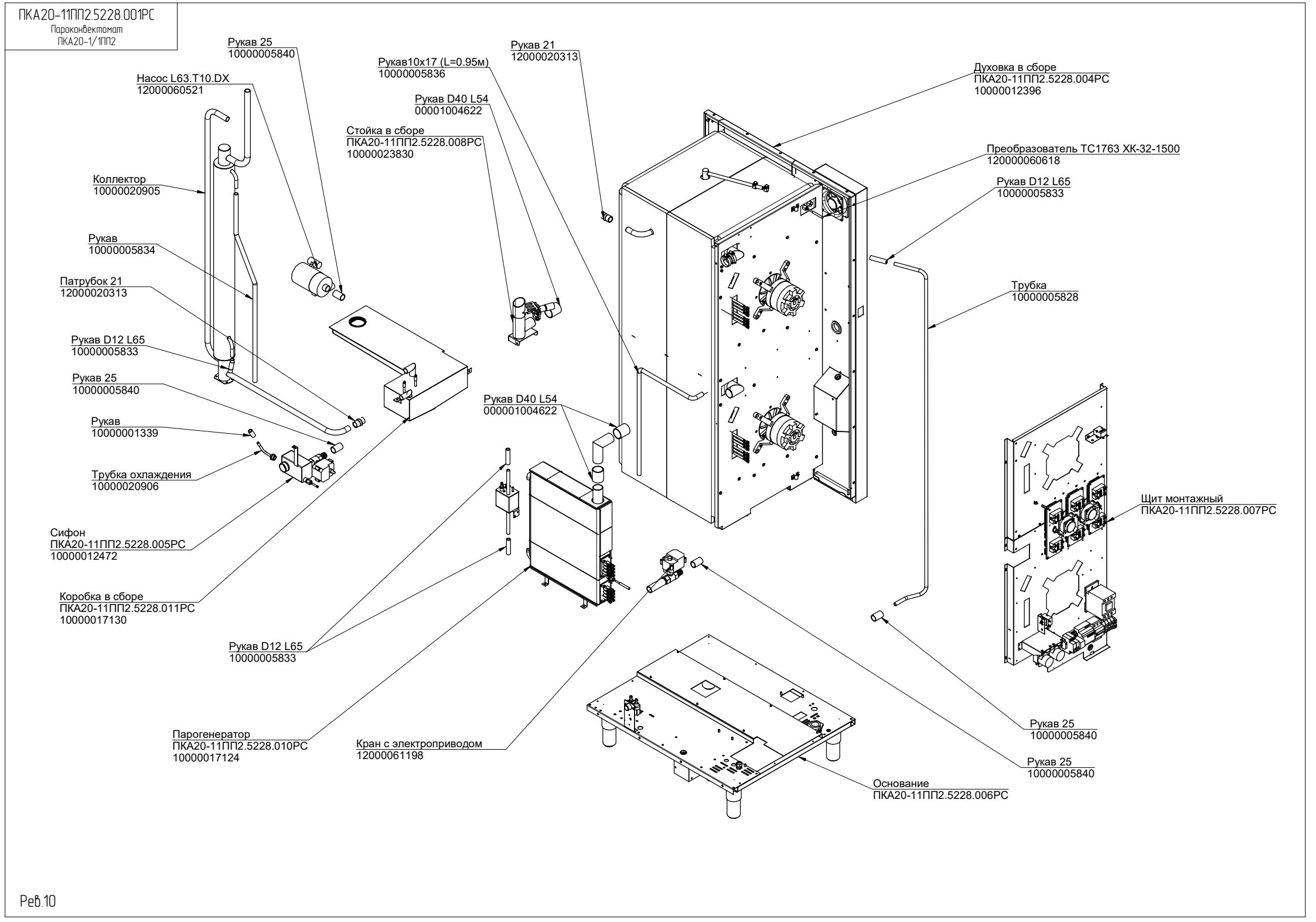

Рев.10