ПКА20-11ПМ2-01.19444.001
Пароконвектомат
ПКА20-1/1ПМ2-01

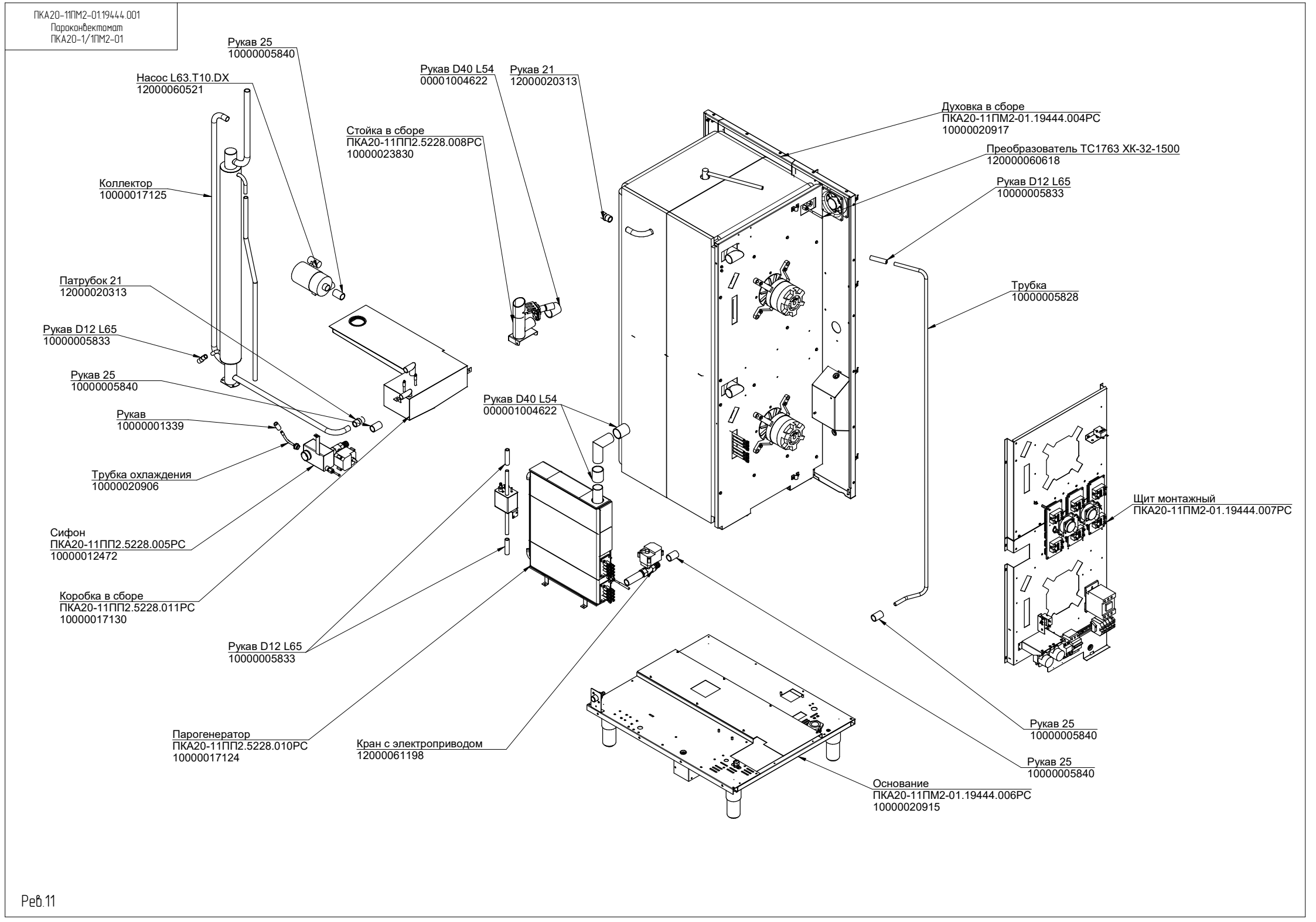

Рев.11