ПКА10-11ПП2.9757.000РС
Пароконвектомат
ПКА10-1/1ПП2

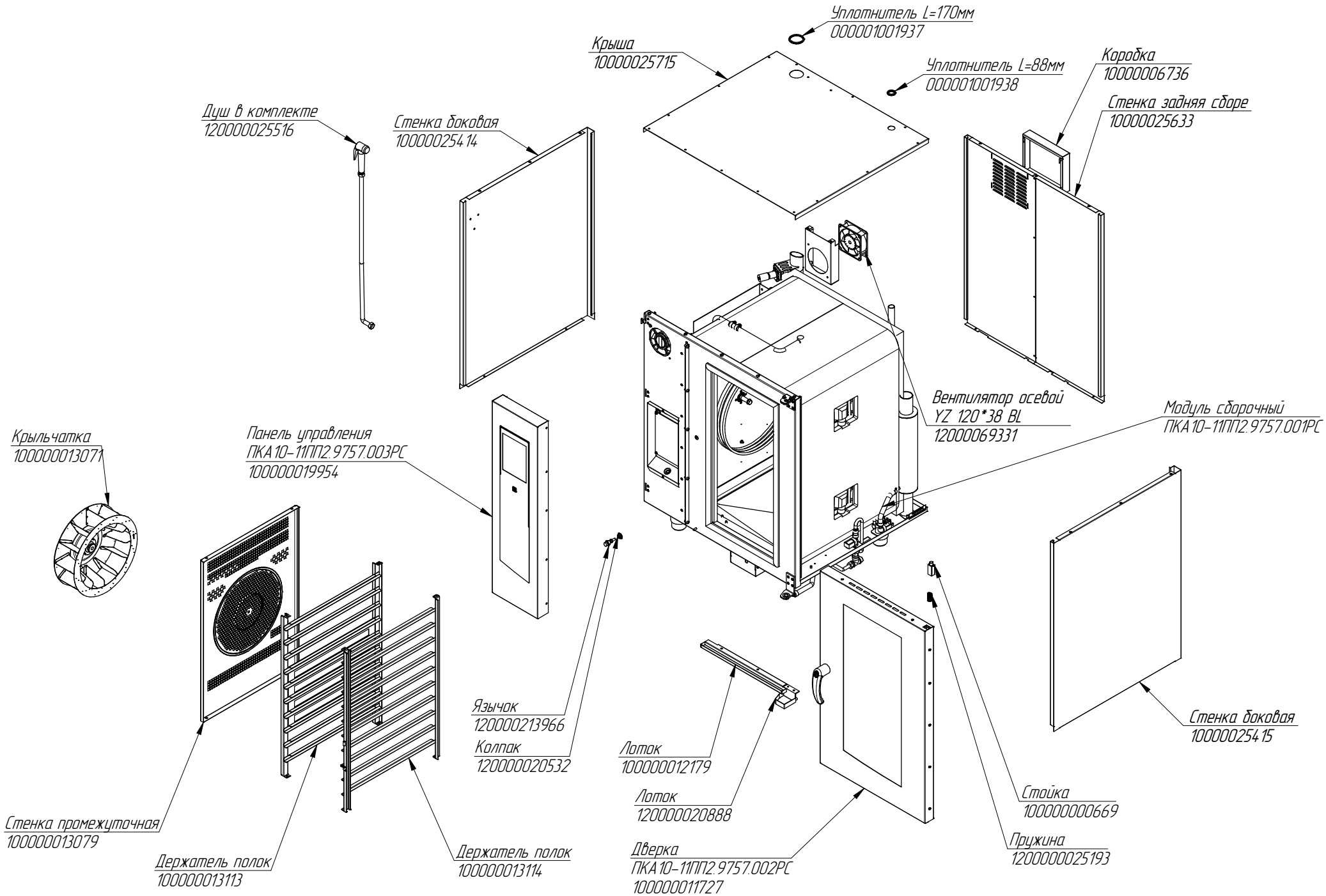

Рев.10