КПЭМ-350-0М2.19567.007РС
Котлы пищеварочные опрокидывающиеся
с миксером и сливным краном (350л)

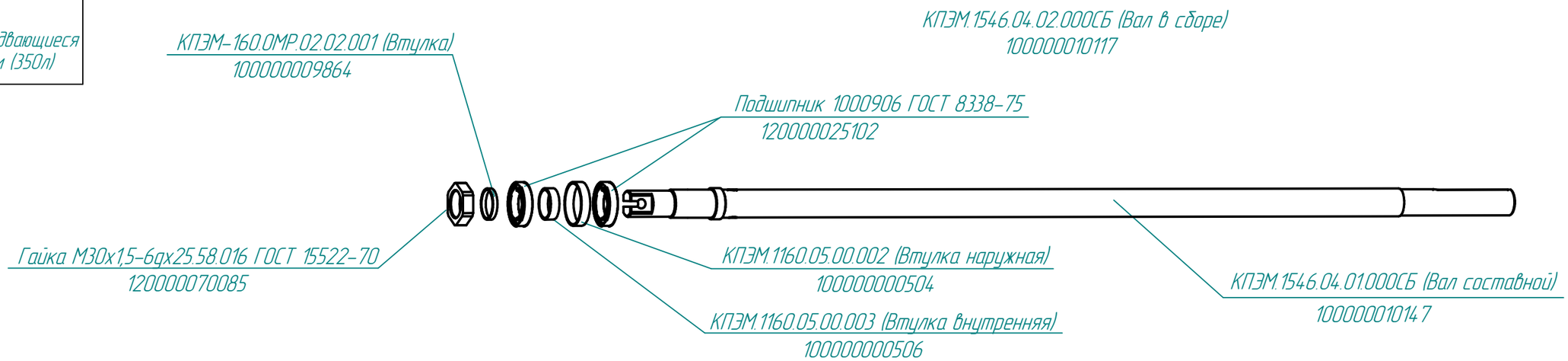

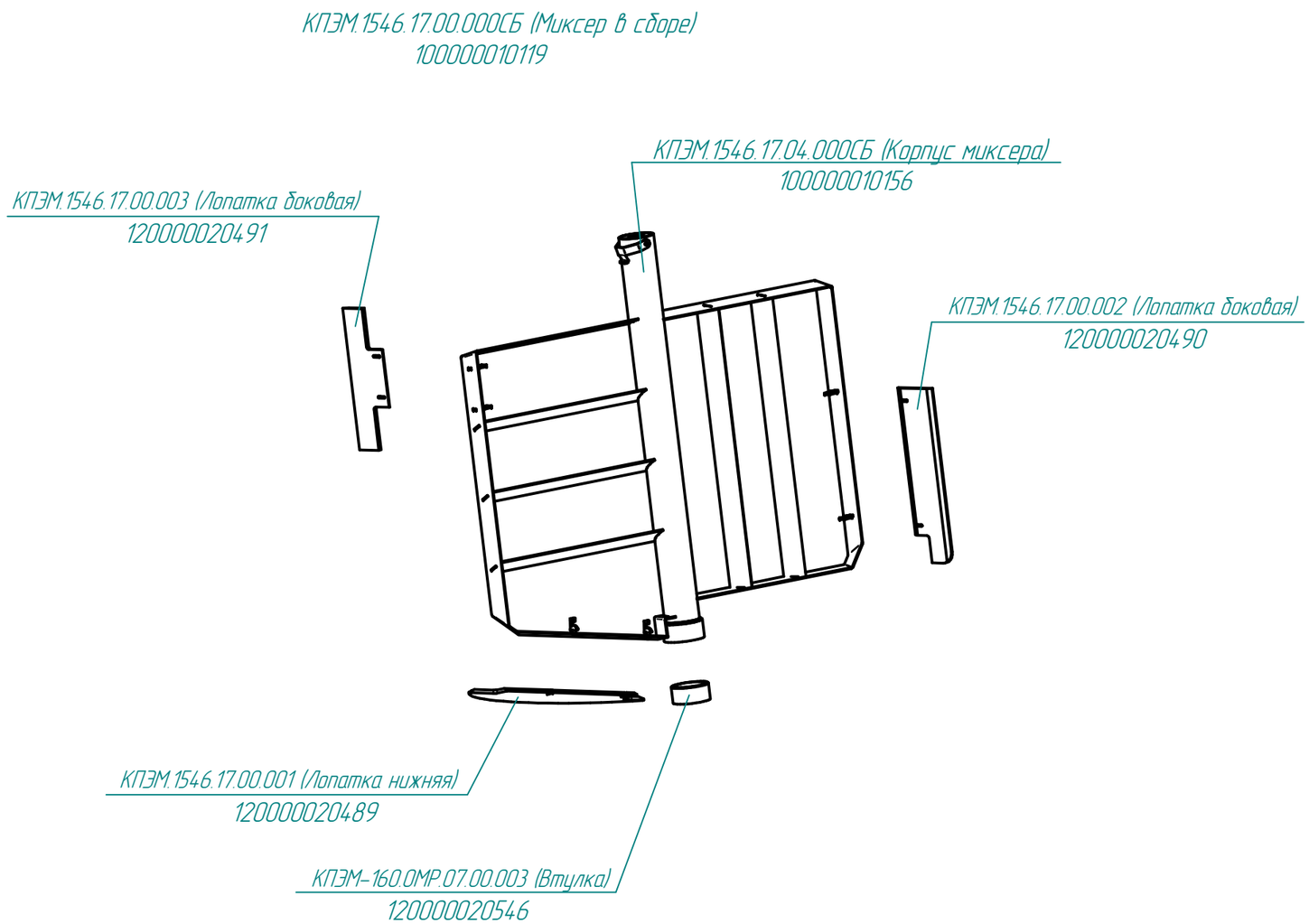

Редакция от 18.01.2016