КПЭМ-350-0.1603.000РС
Котлы пищеварочные опрокидывающиеся (350л)

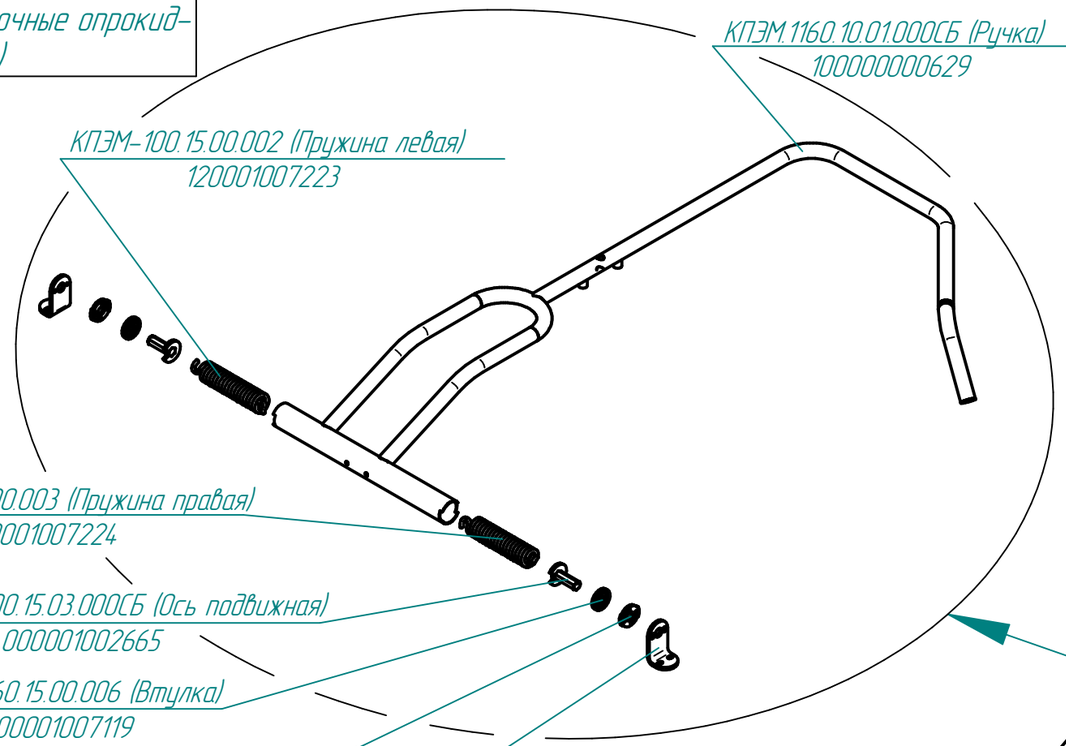

КПЭМ.1160.10.01.000СБ (Ручка)
100000000629

КПЭМ-100.15.00.002 (Пружина левая)
120001007223

КПЭМ-100.15.00.003 (Пружина правая)
120001007224

КПЭМ-100.15.03.000СБ (Ось подвижная)
000001002665

КПЭМ-60.15.00.006 (Втулка)
000001007119

КПЭМ-60.15.00.005 (Упор)
000001007118

КПЭМ.18910.15.00.002 (Кронштейн левый)
100000014408

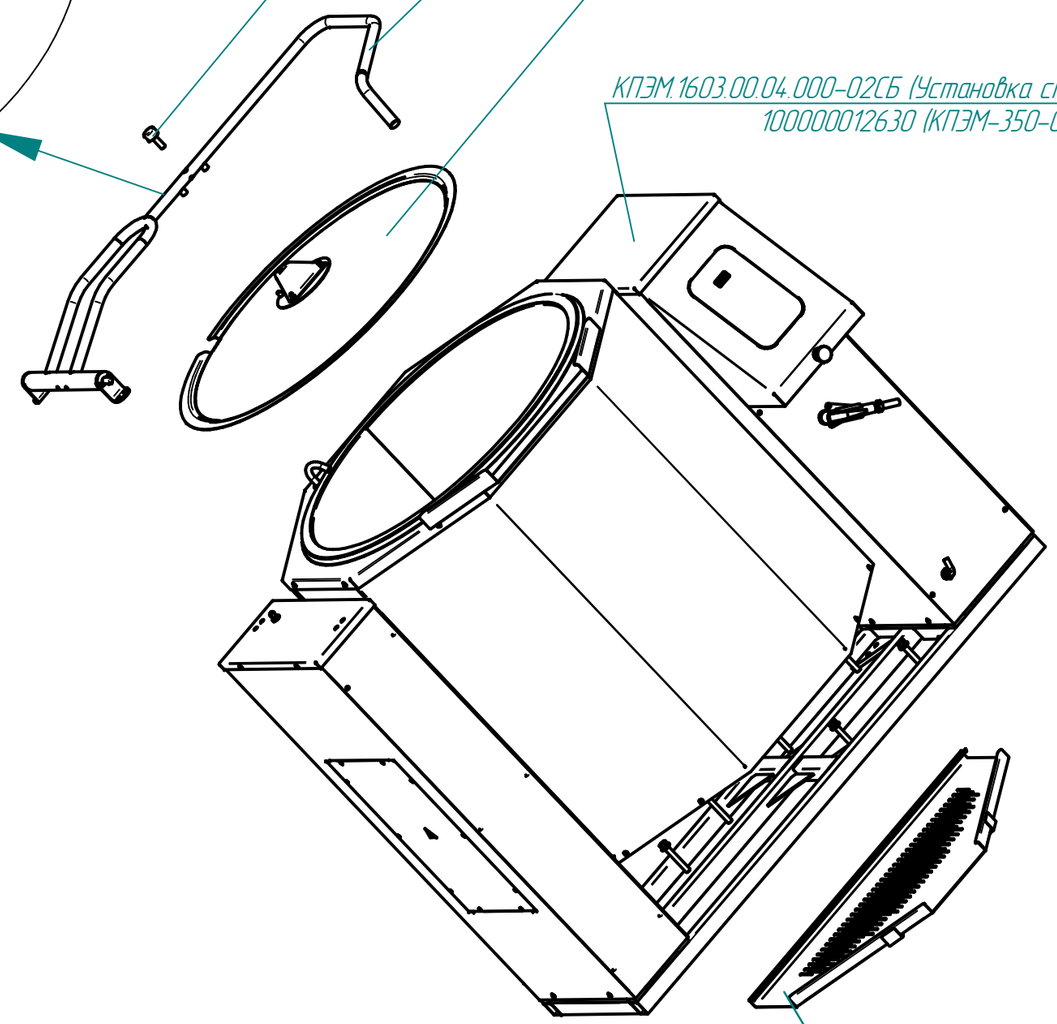

КПЭМ.1160.00.03.001 (Ручка)
120000025645

КПЭМ.1601.10.00.000-01СБ (Механизм подъема крышки)
100000012628

КПЭМ.1601.08.01.000-01СБ (Крышка)
100000012629

КПЭМ.1603.00.04.000-02СБ (Установка стоек и котла на основание)
100000012630 (КПЭМ-350-0.1603.001РС)

КПЭМ.1160.00.01.000СБ (Сита)
100000012807

Редакция от 18.01.2016