КПЭМ-250-П.11225.001РС
Котлы пищеварочные
паровые (250л)

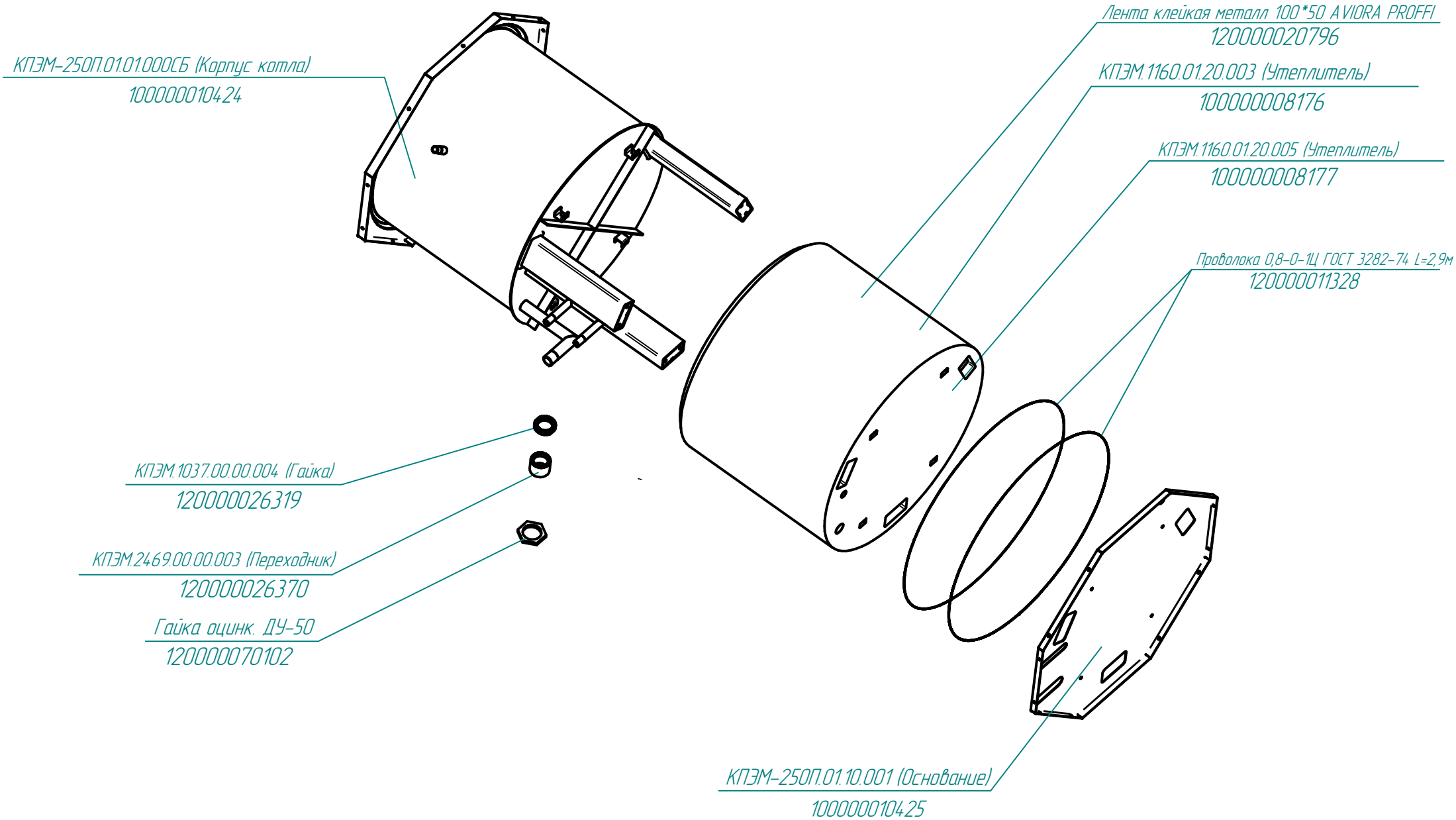

Редакция от 18.01.2016