КПЭМ-160-П.19162.001РС
Котлы пищеварочные
паровые (160л)

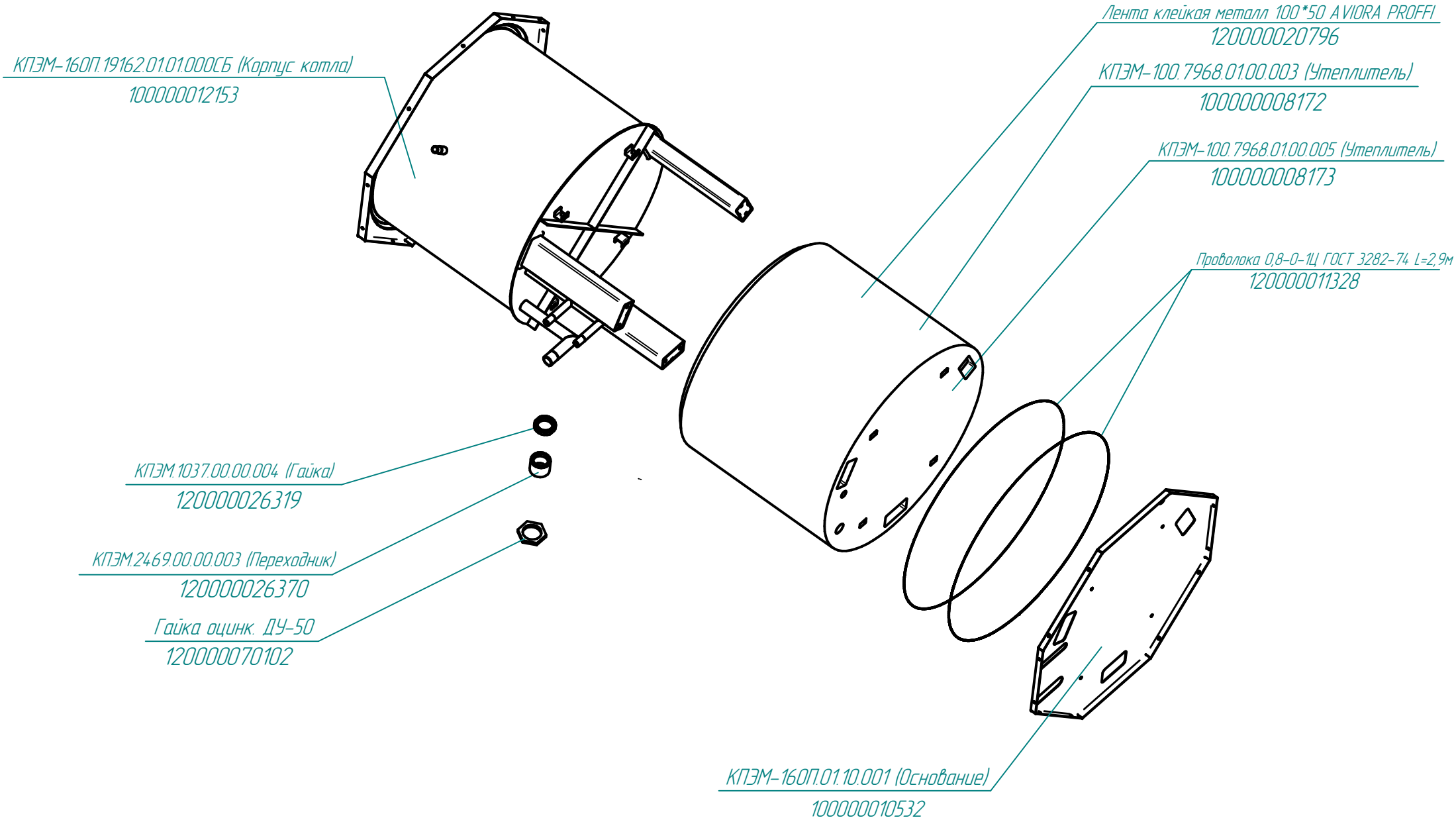


Редакция от 18.01.2016