КПЭМ-160-ОР.19159.001РС
Котлы пищеварочные с ручным опрокидыванием (160л)

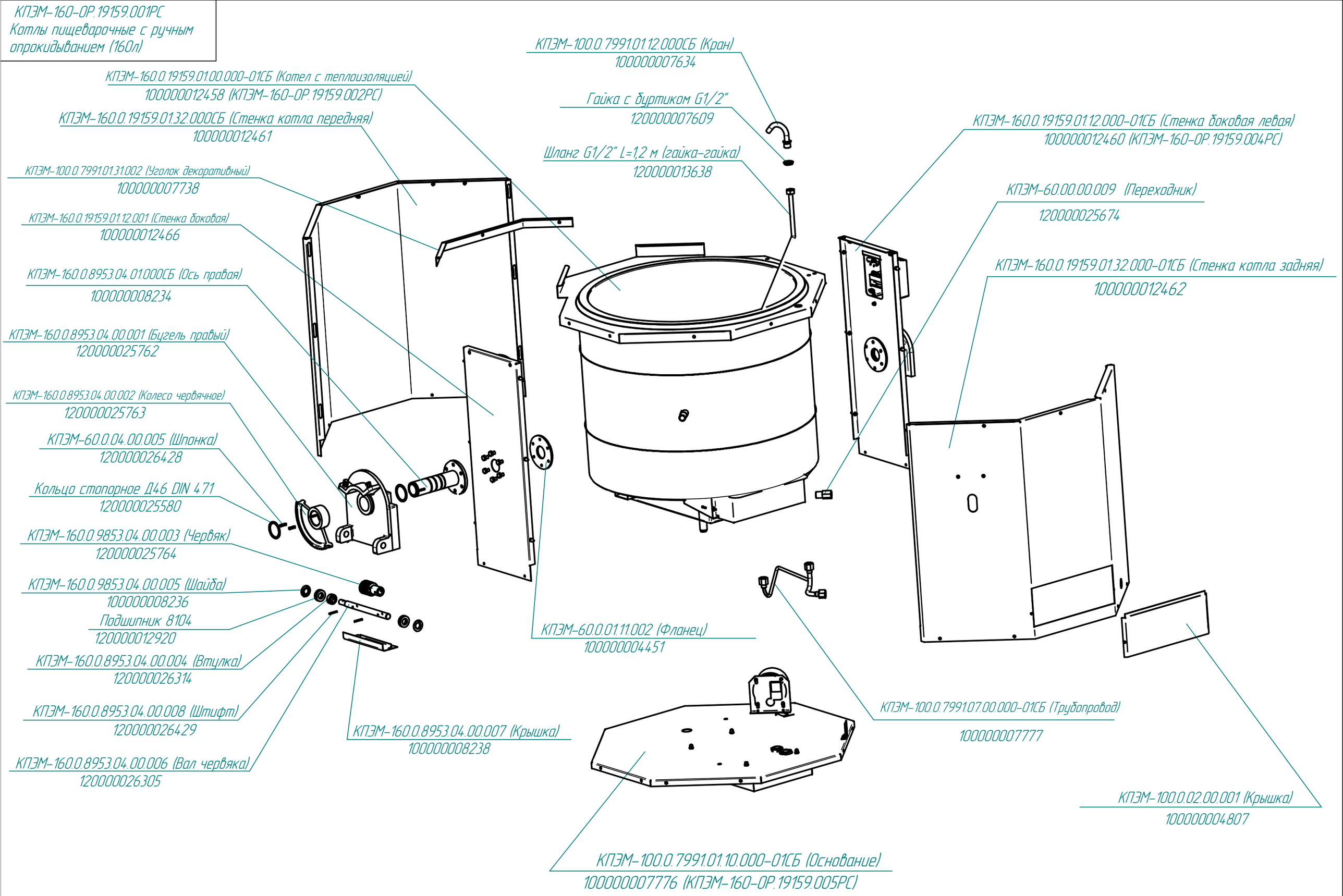

Редакция от 18.01.2016