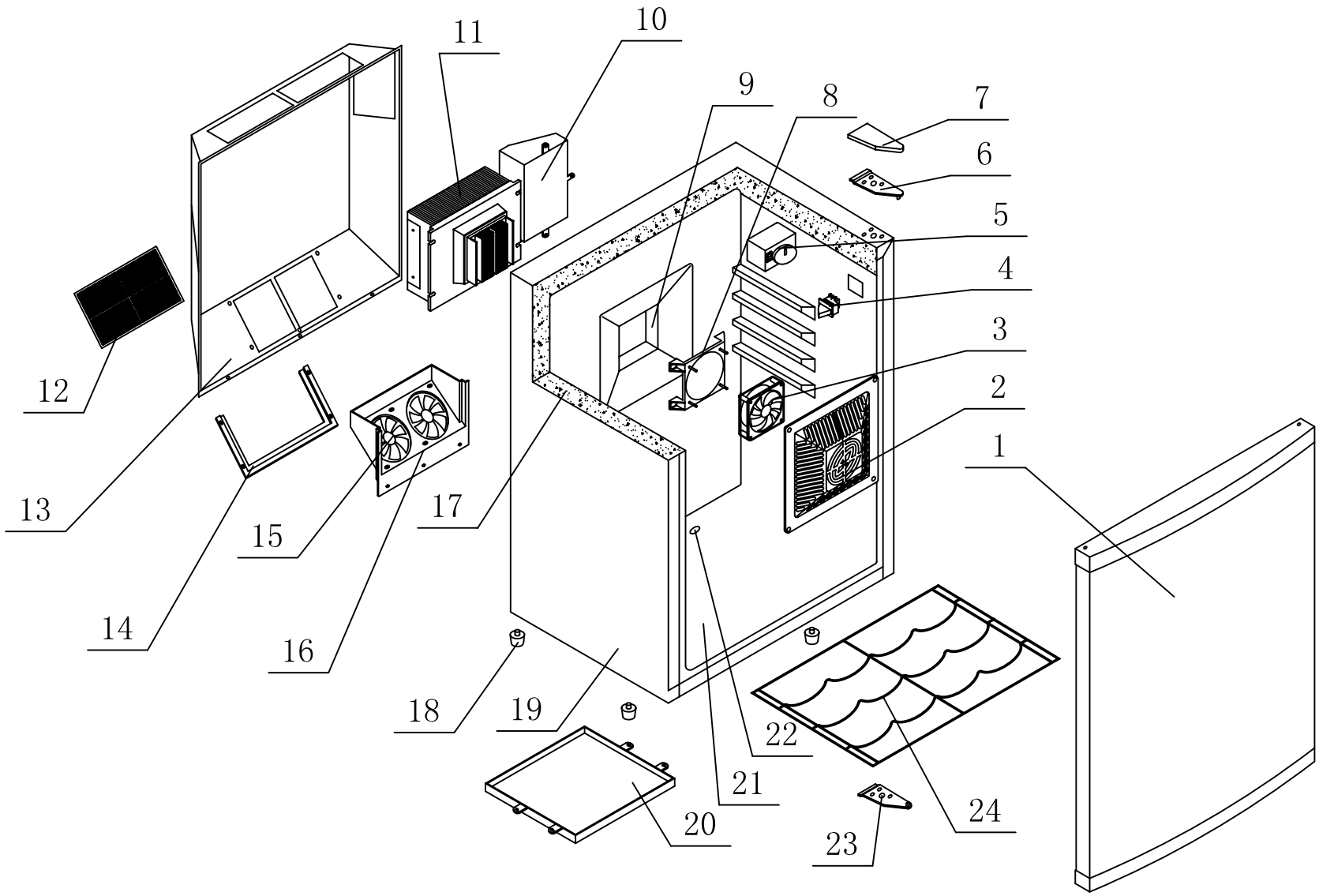

1. Door
2. Fan Mask
3. Cool Fan
4. Light Switch
5. Temperature Adjustor/light
6. Upper Door Ream
7. Ream Cover
8. Fan Bracket
9. Middle Case
10. Power Box
11. Cooling System
12. Anti-dust Net
13. Back Cover
14. Net Bracket
15. Heat Fan
16. Fan Mask
17. Insulation
18. Foot
19. Case
20. Water Box
21. Inner Cabinet
22. Water Pipe
23. Down Door Ream
24. Self

						EXPLODED VIEW		FUXIN
标记	处数	分区	更改文件号	签名	年.月.日			
设计			标准化			阶段标记	重量	比例 BC-65A
审核								
工艺			批准			共 张	第 张	